Difus-ar

Filtro Colmeia

Nossa História

Acesse o QR-Code
e **saiba mais sobre**
a história Difus-Ar!

Bem-vindo ao Catálogo Difus-Ar

Atendemos a todo o Brasil, com representantes em diversas regiões, garantindo um atendimento próximo e personalizado. Acreditamos firmemente que a confiança mútua com nossos clientes é a base do nosso sucesso, e é por isso que nos esforçamos para oferecer sempre o melhor.

É com grande satisfação que apresentamos a você o mais recente catálogo da Difus-Ar. Nossa história começa em 1969, no tradicional bairro da Mooca, em São Paulo, quando José Duarte Lopes transformou seu sonho em realidade, fundando uma empresa que se tornaria referência em acessórios para distribuição de ar.

Desde o início, a Difus-Ar se destacou por suas parcerias com os mais renomados fabricantes de matéria-prima, o que nos permite oferecer produtos de altíssima qualidade, com entrega rápida e preços competitivos. Mas não paramos por aí. Nossa missão vai além do simples fornecimento de produtos: contamos com uma equipe de profissionais altamente qualificados e experientes, dedicados a atender às suas necessidades específicas com o máximo de atenção e cuidado.

Ao longo de mais de 55 anos, combinamos tradição e conhecimento técnico com o contínuo desenvolvimento de nossos produtos e processos. Em 1990, expandimos nosso portfólio, lançando uma linha completa de sistemas de pintura e cura de tinta, consolidando ainda mais nossa posição no mercado.

Neste catálogo, você encontrará uma seleção de nossos produtos mais relevantes para suas necessidades. Esperamos que você encontre exatamente o que procura e que nossa parceria se fortaleça cada vez mais.

Agradecemos por escolher a Difus-Ar e desejamos uma excelente experiência de compra!

Difus-ar

Filtro de Colmeia

O Filtro Colmeia é um filtro metálico de ar para instalações que trabalham com alta velocidade e baixa perda de pressão, modelo **FCA** tem a finalidade de eliminar gorduras e poeiras grossas. Pode ser utilizado a seco ou pulverizado com óleo viscoso, é recuperável após lavagem.

Modelo FCA

Fabricado em laminas de alumínio sobrepostas, com formato de colmeia, com moldura de montagem em chapa de alumínio e trava de fechamento anti-violação.

Classificação de filtragem **G-1 da NBR 16101 - 2012** da ABNT.

Para obter melhor resultado, lavar o filtro com água quente e detergente, enxaguando com água fria. Depois de limpo e seco submergi-lo em óleo viscoso, e após a remoção deixar o filtro em descanso por aproximadamente 12 horas.

Difus-ar

Filtro de Colmeia

Modelos e Dimensões

FCA

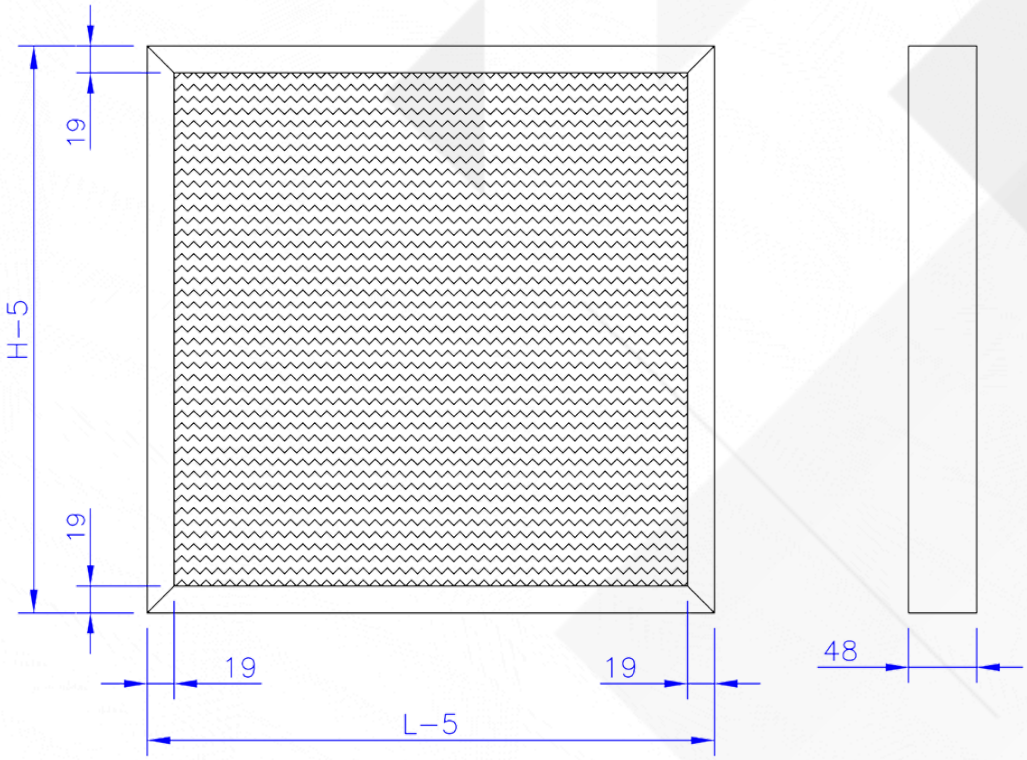

Medidas Especiais podem ser **fabricadas sob encomenda.**

Perda de carga em relação à velocidade de trabalho:

m/s	mmca
0,5	0,22
1,0	0,74
1,5	1,63
2,0	1,81
2,5	2,84
3,0	4,14

Difus-ar

Filtro de Colmeia

Modelos e Dimensões

Vazão nominal em m³/h com **velocidade** a 2,5 m/s:

Dimensões (mm)	Vazão (m²/h)
250 x 250	60
300 x 300	815
400 x 300	1120
400 x 400	1450
500 x 400	1810
500 x 500	2250
600 x 500	2815
600 x 600	3230

Perda de pressão (PA)
Inicial: 30 - Final: 60

Difus-ar

FORNECIMENTO DE PRODUTOS E SOLUÇÕES INDUSTRIAIS PARA VOCÊ!

Fale com o nosso time de especialistas!

Telefone e E-Mail

(11) 2965-3193
(11) 99478-5908
difusar@difusar.com.br

Localização

Av.Presidente Wilson
nº 5915 - Vila Independência
São Paulo/SP
CEP: 04220002

Difus-ar